Разрез 1-1

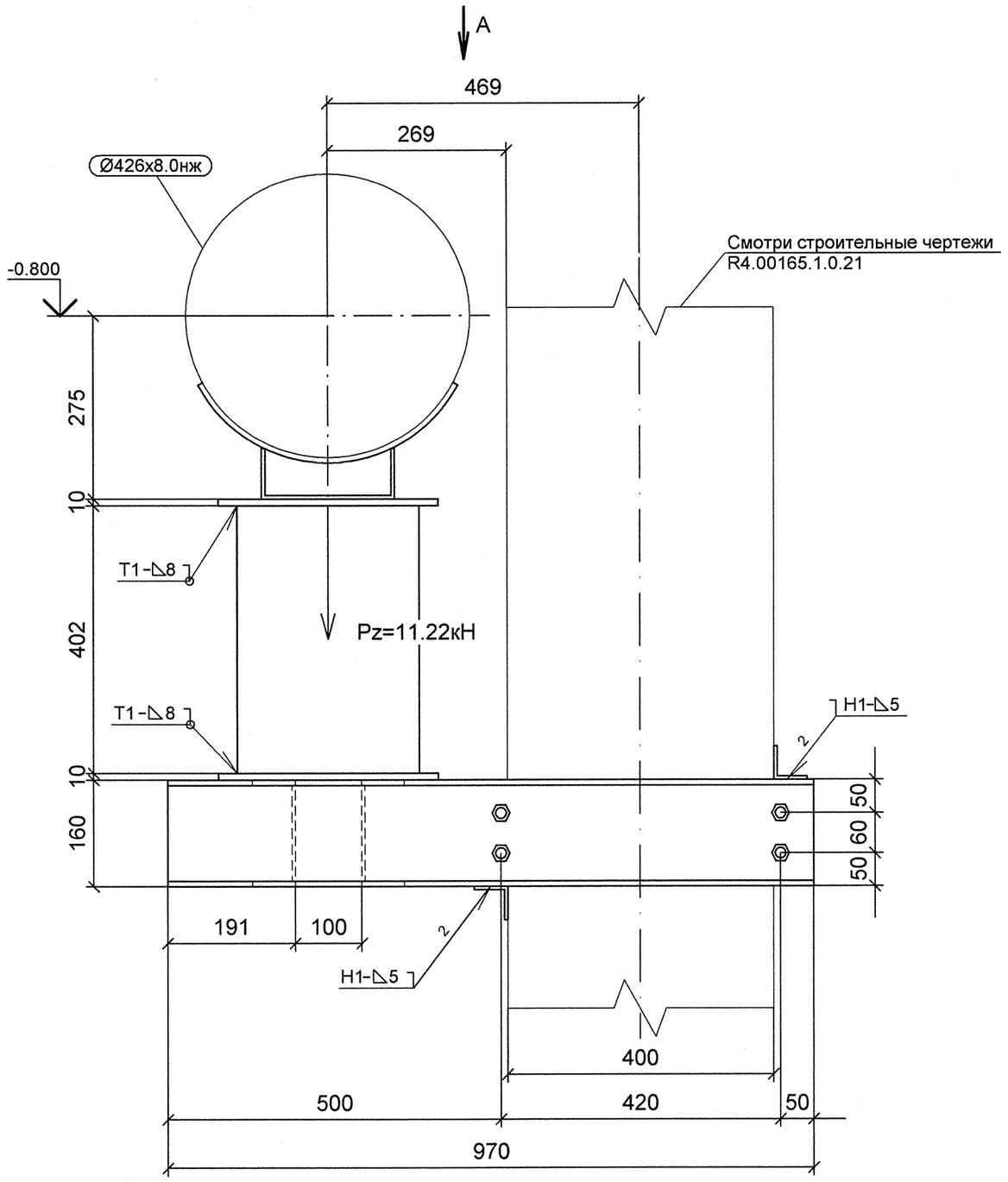

A

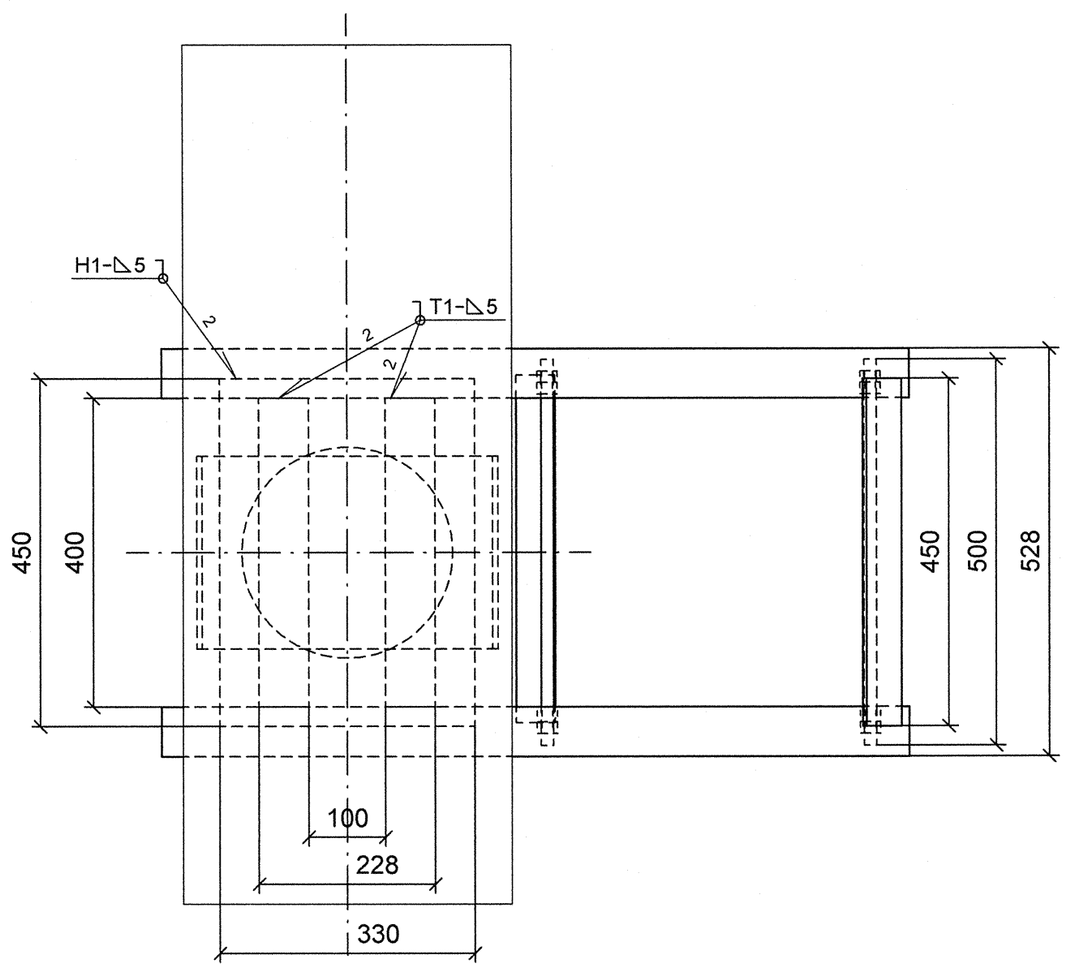

Спецификация деталей

Поз.	Обозначение	Наименование	Кол	Материал	Масса, кг		Примечание
					ед.	общ.	
1	ГОСТ 5915-70	ГАЙКА М16	16	35 ГОСТ 1759.0-87	0.04	0.60	
2	ГОСТ 2590-2006	КРУГ 16 - В, L = 500	4	20-б ГОСТ 1050-88	0.79	3.16	
3	ГОСТ 19903-74	ЛИСТ Б-ПН-10х330х450	2	Ст3сп5 ГОСТ 14637-89	11.66	23.31	
4	18 ОСТ 34-10-615-93	ОПОРА 426К	1	СБОРНЫЙ	12.20	12.20	
5	ГОСТ 8732-78	ТРУБА 273Х8, L = 452 мм, обрезать на монтаже до L = 402 мм	1	20 ГОСТ 8731-74	23.62	23.62	
6	ГОСТ 8509-93	УГОЛОК 50Х50Х5, L = 450 мм	2	Ст3сп5 ГОСТ 535-2005	1.70	3.39	
7	ГОСТ 8240-97	ШВЕЛЛЕР 16У, L = 450 мм, обрезать на монтаже до L = 400 мм	2	Ст3сп5 ГОСТ 535-2005	6.39	12.78	
8	ГОСТ 8240-97	ШВЕЛЛЕР 16У, L = 970 мм	2	Ст3сп5 ГОСТ 535-2005	13.77	27.55	
	ГОСТ 2246-70	ПРОВОЛОКА		СВ-08Г2С	-	-	
	ГОСТ 9467-75	ЭЛЕКТРОДЫ		УОНИИ 13/45	-	-	
					Итого:	106.61	

1 Привязку опоры смотри чертеж R4.ST10.3010.012.01.00.001 (R4.00202.1.0.12 лист 8).
2 Сварку производить по ГОСТ 5264-80.
3 Сварку опоры с трубопроводом производить по ОСТ 34-10-615-93.
4 Отметка трубопровода подлежит уточнению в соответсвии с уклоном трубопровода.
5 На концах детали поз. 2 нарезать резьбу М16 L=120 мм на монтаже.
6 Pz - максимальная нагрузка на опору.
7 Изготовить один комплект.

План расположения опоры

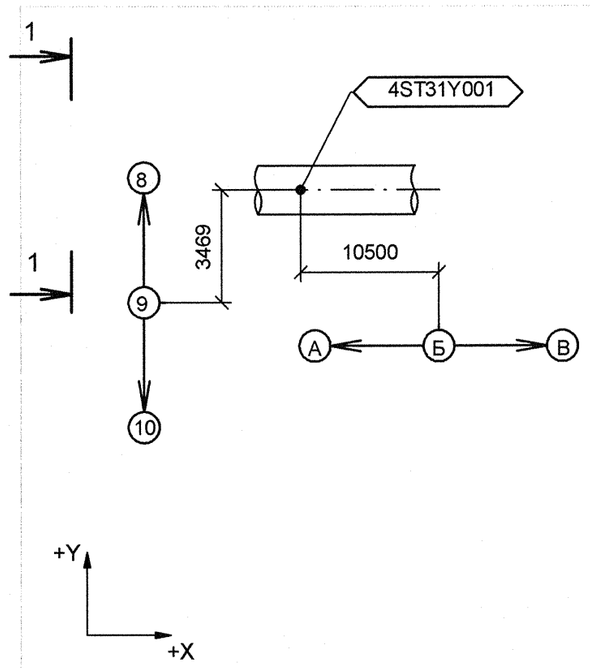

Изометрический вид

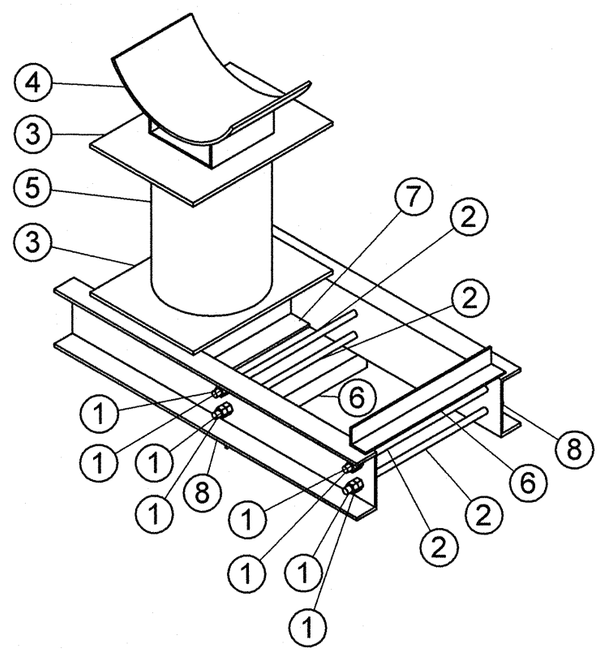

АРХИВНЫЙ ЭКЗЕМПЛЯР

Изм.	Кол.уч.	Лист	№ док.	Подпись	Дата
1	-	Зам.	659-12	–	–
Инженер 3 к.		Мосенков			08.10
Пров. инж. 2 к.		Соколова			08.10
Нач. группы		Морозова			08.10
Н. контр		Краснояров			11.10

Инв. № подл. R4.00202.1.0.12
Лист 134

R4.ST10.3012.012.01.00.048

Ростовская АЭС Блок 4

Главный корпус
Машинное отделение (ДО, ЭЭТУ)
Трубопроводы замкнутого контура ОГЦ

Стадия	Лист	Листов
Р	1	1

Опора скользящая
4ST31Y001

ОАО "НИАЭП"
2012

Формат А2

ДОПОЛНИТЕЛЬНЫЕ ПОДПИСИ

Инв. N подл.	Подп. и дата	Взам. инв. N
R4.00202.1.0.12		